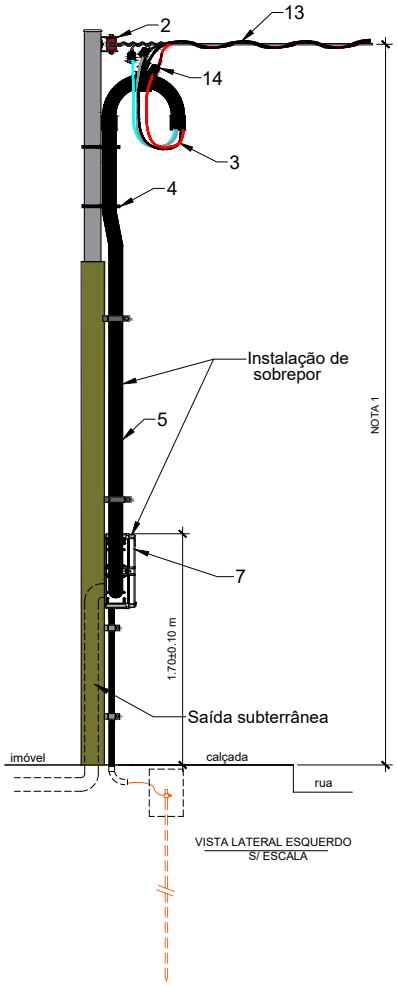

VISTA LATERAL ESQUERDO
S/ ESCALA

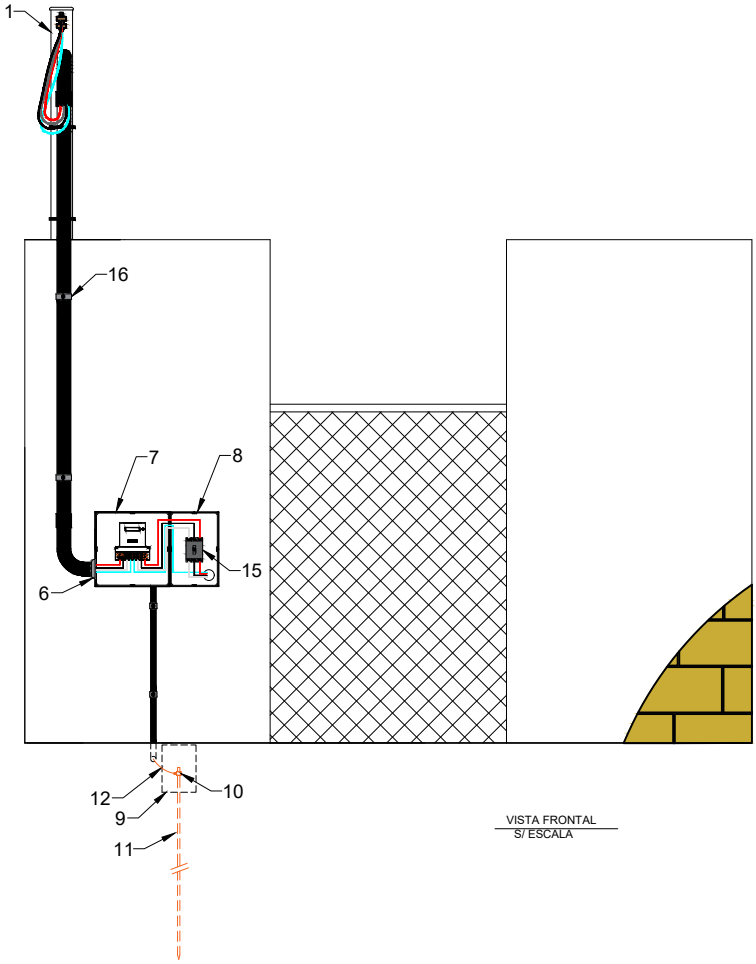

VISTA FRONTAL
S/ ESCALA

AMAZONAS ENERGIA	Escala: Sem Escala	Revisão: 00	Elaborado: Marco Paulo	LIGAÇÃO TRIFÁSICA COM RAMAL DE CONEXÃO MULTIPLEXADO ANCORADO EM PONTALETE DE AÇO GALVANIZADO REFORÇADO, PARA MEDIÇÃO ATÉ 200A.
	Aprovado: Sérgio Souza	Página: 01	Desenho: D15	

A4

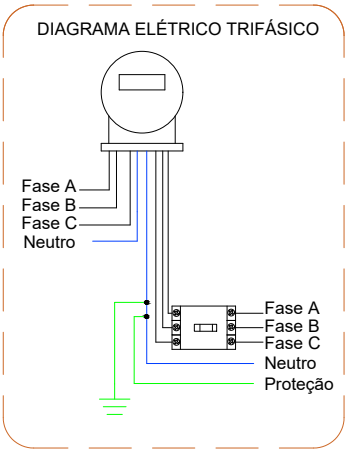

ITEM	DESCRIÇÃO MATERIAL	UNID	QTDE
1	Pontalete de aço galvanizado REFORÇADO	PÇ	01
2	Armação Secundária - 1 Estribo, com Isolador Roldana	PÇ	01
3	Cabo Isolado de Cobre PVC - 450/750, EPR ou XLPE	m	V
4	Arame de Aço Galvanizado 12 BWG (mínimo 10 voltas), fita ou cinta de aço inox	m	02
5	Eletroduto PVC Rígido Roscável de Diâmetro Adequado	PÇ	V
6	Bucha e Arruela de Acabamento para Eletroduto PVC	PÇ	V
7	Caixa de TC polimérica para abrigar o medidor 30/200A para medição direta até 200A, com dispositivo para lacre	PÇ	01
8	Caixa polimérica de proteção para disjuntor NO FUSE até 200A, com acesso ao disjuntor	PÇ	01
9	Cx. de Inspeção de Aterramento	PÇ	01
10	Conector p/ Aterramento 5/8, Solda Exotérmica ou Conector à Compressão. Nas conexões sem Cx. de Inspeção, utilizar somente solda exotérmica ou Conector a Compressão	PÇ	01
11	Haste de Aterramento Copperweld com diâmetro e comprimento mínimo de 5/8" e 2,40m respectivamente	PÇ	01
12	Cabo de Cobre NU, Cabo Coppewweld (40%) ou Cabo de Cobre Isolado	m	V
13	Cabo de Alumínio Multiplexado Autosustentado, Isolação XLPE, 1kV *	m	V
14	CDP - Conector de Derivação Perfurante *	PÇ	06
15	Disjuntor Termomagnético Trifásico	PÇ	01
16	Abraçadeira Tipo D	PÇ	01
17	CP - Conector Paralelo em Alumínio de 1 ou 2 Parafusos ou CDP bimetálico ou conector perfurante - CDP *	PÇ	02

NOTAS:

1. Deve-se respeitar as distâncias mínimas entre o ponto de maior flecha do ramal de conexão e o solo, indicadas na tabela I da norma NDEE02, disponível no site da distribuidora;
2. Cabo de conexão será fornecido pela concessionária;
3. Instalar a caixa de aterramento no solo, ficando a haste abaixo da medição (mesmo alinhamento);
4. Fincar a haste de aterramento no solo dentro da caixa de inspeção de aterramento;
5. Dimensionamento deve ser conforme a norma NDEE02, disponível no site da distribuidora;
6. Este padrão atende até a faixa T8 na ligação trifásica, para disjuntor no máximo até 200A.

(*) Item fornecido pela concessionária;
(**) Item fornecido pelas duas partes, sendo que a tabela mostra a quantidade fornecida pelo cliente;

AMAZONAS ENERGIA	Escala: Sem Escala	Revisão: 00	Elaborado: Marco Paulo
	Aprovado: Sérgio Souza	Página: 02	Desenho: D15

LISTA DE MATERIAL – LIGAÇÃO TRIFÁSICA COM RAMAL DE CONEXÃO MULTIPLEXADO ANCORADO EM PONTALETE DE AÇO GALVANIZADO REFORÇADO, PARA MEDIÇÃO ATÉ 200A.

A4