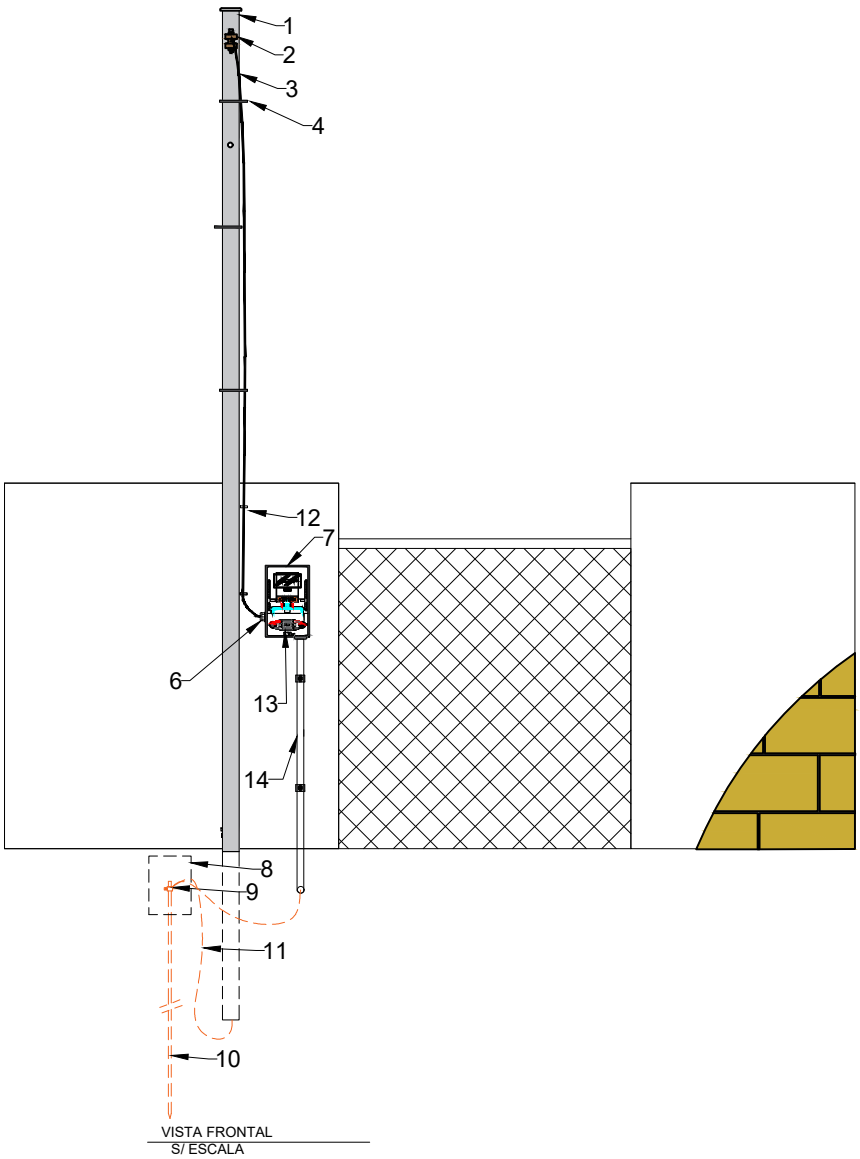

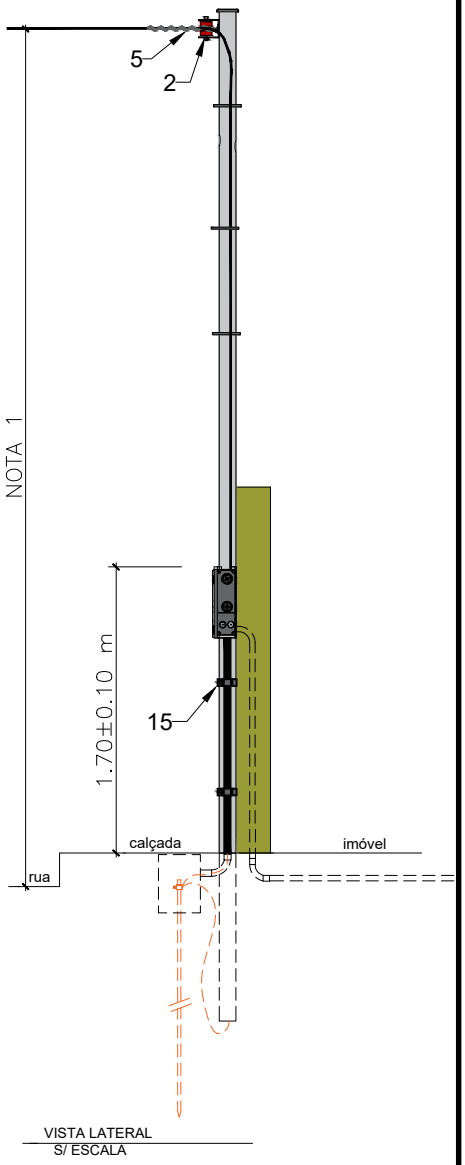

AMAZONAS ENERGIA	Escala: Sem Escala	Revisão: 00	Elaborado: Cesar Filizola	LIGAÇÃO COM RAMAL DE CONEXÃO CONCÊNTRICO E RAMAL DE SAÍDA SUBTERRÂNEO, EM POSTE DE FIBRA OU AÇO GALVANIZADO, COM A CAIXA DE MEDIÇÃO FIXADA NA PAREDE DE ALVENARIA
	Aprovado: Sérgio Souza	Página: 01	Desenho: D06	

A4

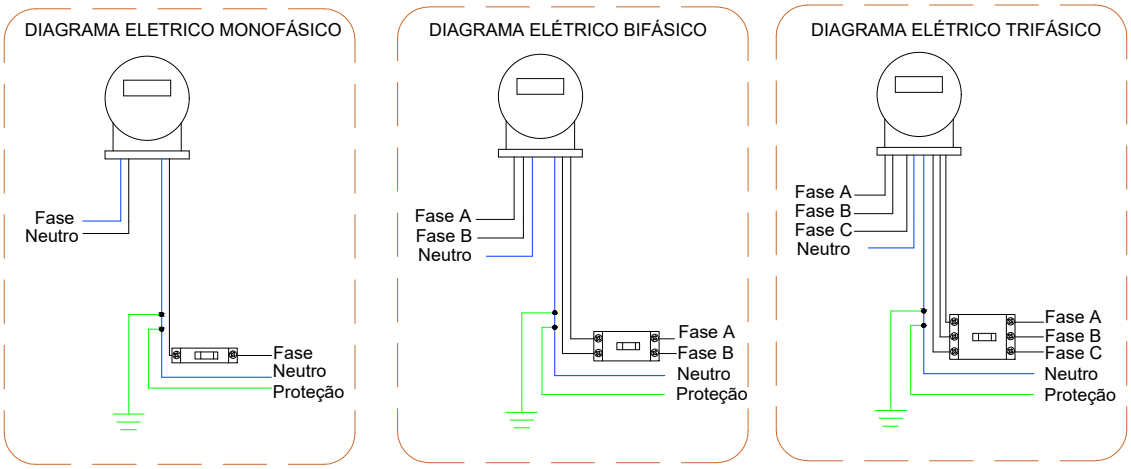

ITEM	DESCRIÇÃO MATERIAL	UNID	QTDE
1	Pontalete de aço galvanizado	PÇ	01
2	Armação Secundária - 1 Estribos, com Isolador Roldana	m	01
3	Cabo concêntrico anti furto - XLPE - 90ºC*	m	V
4	Abraçadeira plástica de NYLON com tratamento UV*	PÇ	03
5	Alça Preformada de Serviço para Cabo Concêntrico*	PÇ	01
6	Prensa cabo de Nylon*	PÇ	01
7	Cx. de Medição e Proteção Polimérica Polifásica e Dispositivo p/ Lacre (Com Visor de Vidro Opcional)	PÇ	01
8	Cx. de Inspeção de Aterramento	PÇ	01
9	Conector p/ Aterramento 5/8, Solda Exotérmica ou Conector à Compressão. Nas conexões sem Cx. de Inspeção, utilizar somente solda exotérmica ou Conector a Compressão	PÇ	01
10	Haste de Aterramento Copperweld com diâmetro e comprimento mínimo de 5/8" e 2,40m respectivamente	PÇ	01
11	Cabo de Cobre NU, Cabo Coppewweld (40%) ou Cabo de Cobre Isolado	m	V
12	Abraçadeira plástica com tratamento UV e Bucha LOK	PÇ	01
13	Disjuntor Termomagnético	PÇ	01
14	Eletroduto PVC Rígido Roscável de Diâmetro Adequado	PÇ	V
15	Abraçadeira Tipo D com chaveta	PÇ	02

NOTAS:

1. Deve-se respeitar as distâncias mínimas entre o ponto de maior flecha do ramal de conexão e o solo, indicadas na tabela I da norma NDEE02, disponível no site da distribuidora;
2. Cabo de conexão será fornecido pela concessionária;
3. Instalar a caixa de aterramento no solo, ficando a haste abaixo da medição (mesmo alinhamento);
4. Fincar a haste de aterramento no solo dentro da caixa de inspeção de aterramento;
5. Dimensionamento deve ser conforme a norma NDEE02, disponível no site da distribuidora;
6. Por questão de segurança, o poste do padrão de medição deverá ser aterrado, no caso de poste aço;
7. Este padrão atende até a faixa T4 na ligação trifásica, para disjuntor no máximo até 100A.

(*) Item fornecido pela concessionária;
(**) Item fornecido pelas duas partes, sendo que a tabela mostra a quantidade fornecida pelo cliente;

V : Quantidade variável.

AMAZONAS ENERGIA	Escala: Sem Escala	Revisão: 00	Elaborado: Cesar Filizola	LISTA DE MATERIAL – LIGAÇÃO C/ RAMAL DE CONEXÃO CONCÊNTRICO E RAMAL DE SAÍDA SUBTERRÂNEO, EM POSTE DE FIBRA OU AÇO GALVANIZADO, COM CX. DE MEDIÇÃO FIXADA NO MURO OU MURETA.
	Aprovado: Sérgio Souza	Página: 02	Desenho: D06	

A4