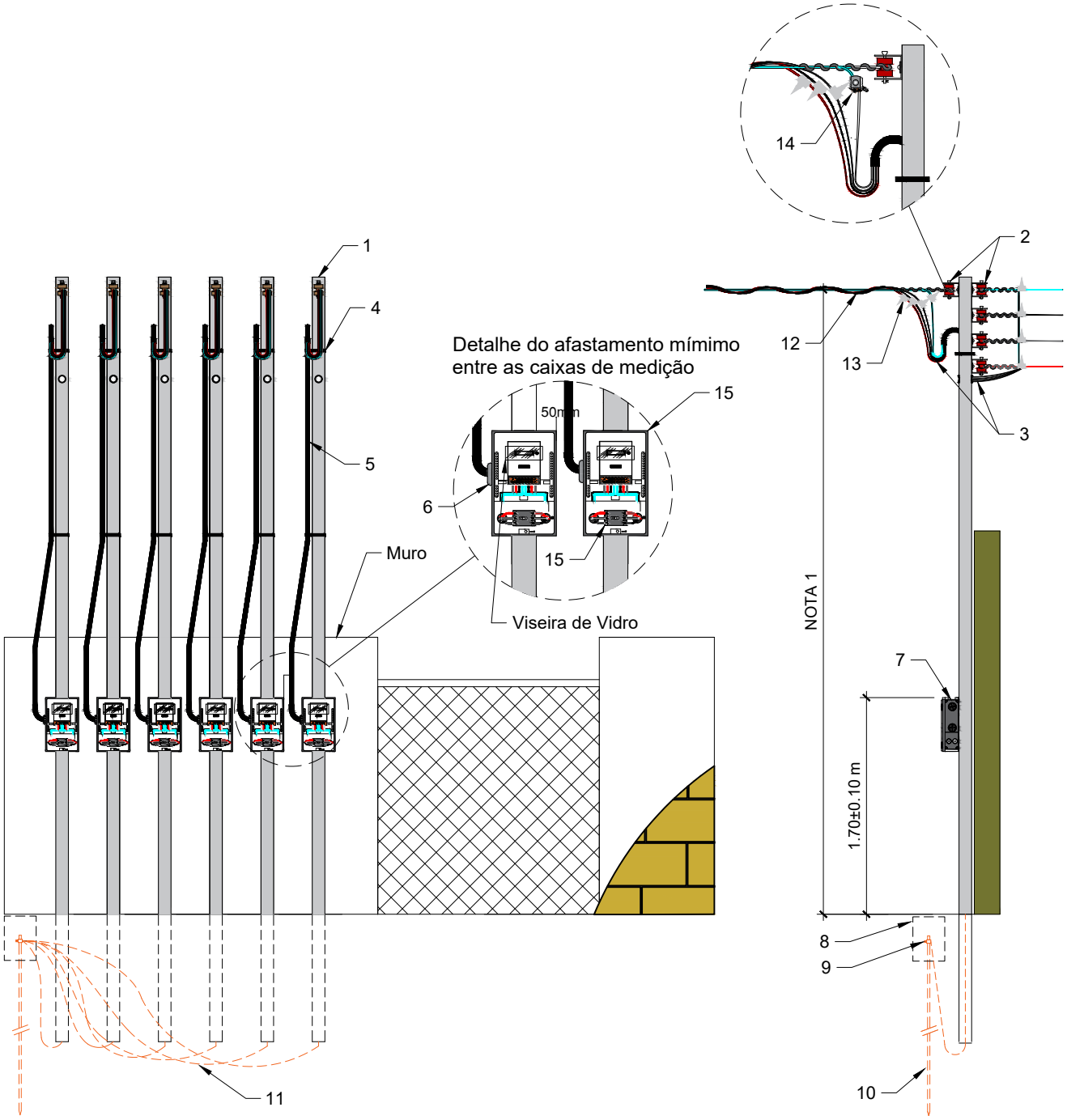

AMAZONAS ENERGIA	Escala: Sem Escala	Revisão: 00	Elaborado: Marco Paulo	EMUC ATÉ 06 UNIDADES CONSUMIDORAS – LIGAÇÃO COM RAMAL DE CONEXÃO MULTIPLEXADO E SAÍDA AÉREA COM RAMAL SINGELO, EM POSTE DE FIBRA OU ACO GALVANIZADO.
	Aprovado: Sérgio Souza	Página: 01	Desenho: D18	

A4

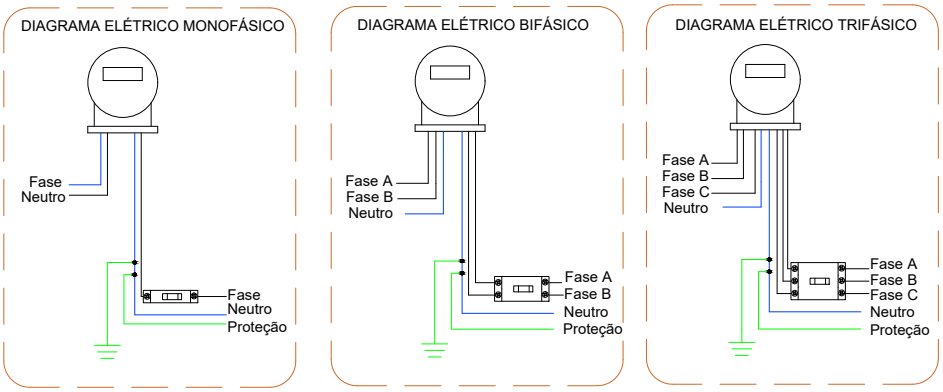

ITEM	DESCRIÇÃO MATERIAL	UNID	QTDE
1	Pontalete de aço galvanizado ou de fibra de: 1) 6,0 metros para o mesmo lado da rede secundária 2) 7,0 metros para o caso de travessia de ruas e avenidas (ver nota 1)	PÇ	06
2	Armação Secundária - 1 Estribo, com Isolador Roldana	PÇ	06
3	Cabo Isolado de Cobre PVC - 450/750, EPR ou XLPE (ver nota 5)	m	V
4	Arame de Aço Galvanizado 12 BWG (mínimo 10 voltas), fita ou cinta de aço inox	m	12
5	Eletroduto PVC Rígido Roscável de Diâmetro Adequado	PÇ	V
6	Bucha e Arruela de Acabamento para Eletroduto PVC	PÇ	V
7	Cx. de Medição e Proteção Polimérica Polifásica e Dispositivo p/ Lacre (Com Visor de Vidro Opcional)	PÇ	06
8	Cx. de Inspeção de Aterramento	PÇ	01
9	Conector p/ Aterramento 5/8, Solda Exotérmica ou Conector à Compressão. Nas conexões sem Cx. de Inspeção, utilizar somente solda exotérmica ou Conector a Compressão	PÇ	01
10	Haste de Aterramento Copperweld com diâmetro e comprimento mínimo de 5/8" e 2,40m respectivamente	PÇ	01
11	Cabo de Cobre NU, Cabo Coppewweld (40%) ou Cabo de Cobre Isolado (ver nota 5)	m	V
12	Cabo de Alumínio Multiplexado Autosustentado, Isolação XLPE, 1kV *	m	V
13	CDP - Conector de Derivação Perfurante **	PÇ	V
14	CP - Conector Paralelo em Alumínio de 1 ou 2 Parafusos ou CDP bimetálico ou conector perfurante - CDP *	PÇ	V
15	Disjuntor Termomagnético (ver nota 5)	PÇ	06
16	Armação Secundária - 4 Estribos, com Isolador Roldana	PÇ	V

NOTAS:

1. Deve-se respeitar as distâncias mínimas entre o ponto de maior flecha do ramal de conexão e o solo, indicadas na tabela I da norma NDEE03, disponível no site da distribuidora;
2. Cabo de conexão será fornecido pela concessionária;
3. Instalar a caixa de aterramento no solo, ficando a haste abaixo da medição (mesmo alinhamento);
4. Fincar a haste de aterramento no solo dentro da caixa de inspeção de aterramento;
5. O dimensionamento do disjuntor deve ser conforme a norma NDEE03, disponível no site da distribuidora;
6. Por questão de segurança, o poste do padrão de medição deverá ser aterrado, no caso de poste aço;
7. A distribuidora deve prever o balanceamento das fases no ponto de derivação da rede secundária da distribuidora;
8. A caixa de medição atende até a faixa T4 na ligação trifásica, para disjuntor no máximo até 100A;

9. Edificações com o agrupamento de até 4 (quatro) unidades consumidoras devem apresentar Anotação de Responsabilidade Técnica (ART ou TRT) de projeto e execução do padrão de medição, ficando dispensadas da apresentação de projeto elétrico no processo de solicitação de conexão, desde que o agrupamento seja composto de medições monofásicas e/ou bifásicas ou ter no máximo uma trifásica, caso contrário, não caberá a dispensa;
10. Deverá ser apresentado projeto elétrico e Anotação de Responsabilidade Técnica (ART ou TRT) pelo projeto e execução do padrão de medição, para o agrupamento de 5 ou mais unidades consumidoras, de acordo com a norma NDEE03 disponível no site da Distribuidora;
11. A potência demandada total da Edificação com Múltiplas Unidades Consumidoras - EMUC, não deve ultrapassar 75kVA. O cálculo da potência demandada da EMUC deverá ser conforme a norma NDEE03 disponível no site da Distribuidora;
12. Não é permitido o agrupamento de mais medições monofásicas, bifásicas ou trifásicas, no caso da existência de:
    - 01 (uma) unidade consumidora na faixa T8, isto é, com disjuntor de 200A;
    - 02 (duas) unidades consumidoras na faixa T4, isto é, com disjuntor de 100A;

13. Não é permitido o agrupamento de duas ou mais unidades consumidoras na faixa T5,T6 ou T7;

(*) Item fornecido pela concessionária;
(**) Item fornecido pelas duas partes, sendo que a tabela mostra a quantidade fornecida pelo cliente;

V : Quantidade variável.

AMAZONAS ENERGIA	Escala: Sem Escala	Revisão: 00	Elaborado: Marco Paulo	EMUC ATÉ 06 UNIDADES CONSUMIDORAS – LIGAÇÃO COM RAMAL DE CONEXÃO MULTIPLEXADO E SAÍDA AÉREA COM RAMAL SINGELO, EM POSTE DE FIBRA OU ACO GALVANIZADO.
	Aprovado: Sérgio Souza	Página: 02	Desenho: D18	

A4