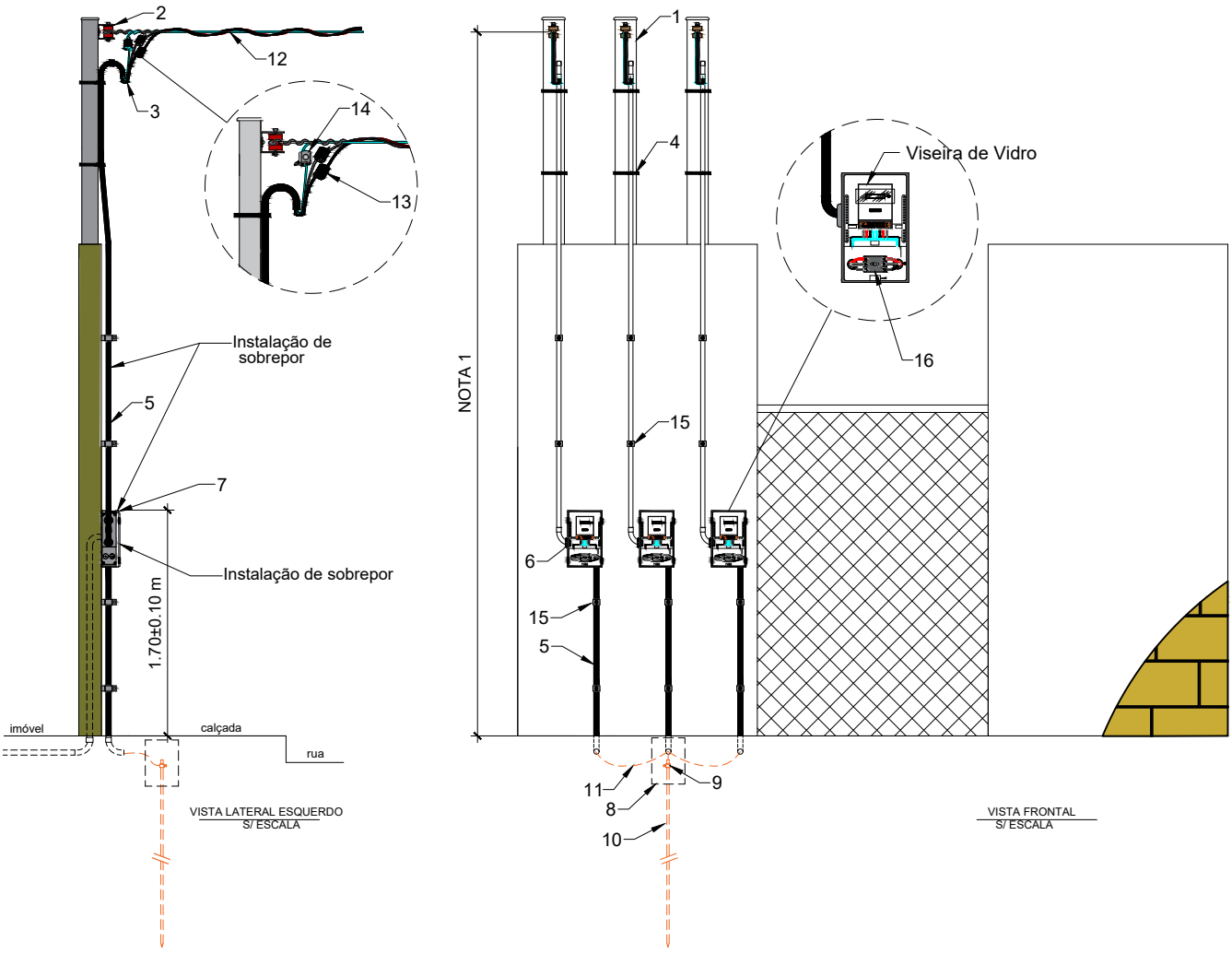


| | | | | |
|---|---|---|---|---|
| AMAZONAS ENERGIA | Escala: Sem Escala | Revisão: 00 | Elaborado: Marco Paulo | EMUC ATÉ 03 UNIDADES CONSUMIDORAS – LIGAÇÃO COM RAMAL DE CONEXÃO MULTIPLEXADO ANCORADO EM PONTALETE DE AÇO INDIVIDUAL E SAÍDA SUBTERRÂNEA COM RAMAL SINGELO, EM MURO OU MURETA DE ALVENARIA |
| | Aprovado: Sérgio Souza | Página: 01 | Desenho: D19 | |

A4

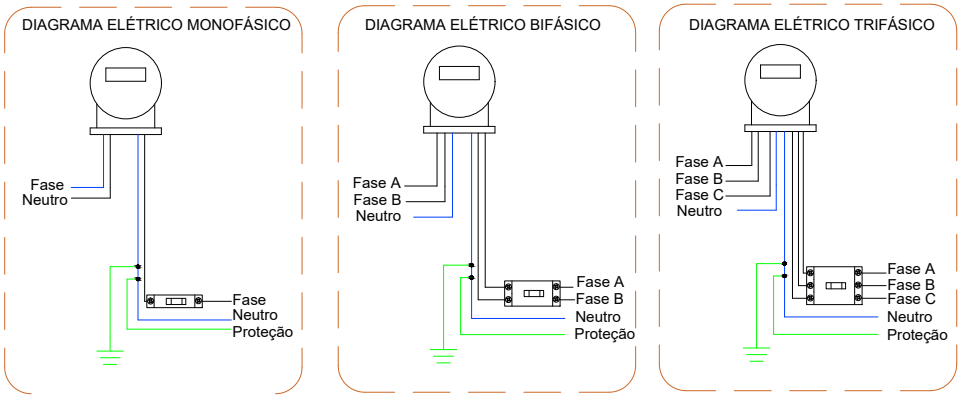


| ITEM | DESCRIÇÃO MATERIAL | UNID | QTDE |
|---|---|---|---|
| 1 | Pontalete de Aço Galvanizado, de 3" de diâmetro e 4mm de espessura mínima – 100kgf. | PÇ | 03 |
| 2 | Armação Secundária - 1 Estribos, com Isolador Roldana | PÇ | 03 |
| 3 | Cabo Isolado de Cobre PVC - 450/750, EPR ou XLPE | m | V |
| 4 | Arame de Aço Galvanizado 12 BWG ( mínimo 10 voltas), fita ou cinta de aço inox | m | 09 |
| 5 | Eletroduto PVC Rígido Roscável de Diâmetro Adequado | PÇ | V |
| 6 | Bucha e Arruela de Acabamento para Eletroduto PVC | PÇ | V |
| 7 | Cx. de Medição e Proteção Polimérica Polifásica e Dispositivo p/ Lacre (Com Visor de Vidro Opcional) | PÇ | 03 |
| 8 | Cx. de Inspeção de Aterramento | PÇ | 01 |
| 9 | Conector p/ Aterramento 5/8, Solda Exotérmica ou Conector à Compressão. Nas conexões sem Cx. de Inspeção, utilizar somente solda exotérmica ou Conector a Compressão | PÇ | 01 |
| 10 | Haste de Aterramento Copperweld com diâmetro e comprimento mínimo de 5/8" e 2,40m respectivamente | PÇ | 01 |
| 11 | Cabo de Cobre NU, Cabo Coppewweld (40%) ou Cabo de Cobre Isolado | m | V |
| 12 | Cabo de Alumínio Multiplexado Autosustentado, Isolação XLPE, 1kV * | m | V |
| 13 | CDP - Conector de Derivação Perfurante * | PÇ | V |
| 14 | CP - Conector Paralelo em Alumínio de 1 ou 2 Parafusos ou CDP bimetálico ou conector perfurante - CDP ** | PÇ | V |
| 15 | Abraçadeira Tipo "D" | PÇ | 12 |
| 16 | Disjuntor Termomagnético (ver nota 5) | PÇ | 03 |

**NOTAS:**

1. Deve-se respeitar as distâncias mínimas entre o ponto de maior flecha do ramal de conexão e o solo, indicadas na tabela I da norma NDEE03, disponível no site da distribuidora;
2. Cabo de conexão será fornecido pela concessionária;
3. Instalar a caixa de aterramento no solo, ficando a haste abaixo da medição (mesmo alinhamento);
4. Fincar a haste de aterramento no solo dentro da caixa de inspeção de aterramento;
5. O dimensionamento do disjuntor deve ser conforme a norma NDEE03, disponível no site da distribuidora;
6. Por questão de segurança, o poste do padrão de medição deverá ser aterrado, no caso de poste aço;
7. A distribuidora deve prever o balanceamento das fases no ponto de derivação da rede secundária da distribuidora;
8. A caixa de medição atende até a faixa T4 na ligação trifásica, para disjuntor no máximo até 100A;

9. Edificações com o agrupamento de até 4 (quatro) unidades consumidoras devem apresentar Anotação de Responsabilidade Técnica (ART ou TRT) de projeto e execução do padrão de medição, ficando dispensadas da apresentação de projeto elétrico no processo de solicitação de conexão, desde que o agrupamento seja composto de medições monofásicas e/ou bifásicas ou ter no máximo uma trifásica, caso contrário, não caberá a dispensa;
10. Deverá ser apresentado projeto elétrico e Anotação de Responsabilidade Técnica (ART ou TRT) pelo projeto e execução do padrão de medição, para o agrupamento de 5 ou mais unidades consumidoras, de acordo com a norma NDEE03 disponível no site da Distribuidora;
11. A potência demandada total da Edificação com Múltiplas Unidades Consumidoras - EMUC, não deve ultrapassar 75kVA. O cálculo da potência demandada da EMUC deverá ser conforme a norma NDEE03 disponível no site da Distribuidora;
12. Não é permitido o agrupamento de mais medições monofásicas, bifásicas ou trifásicas, no caso da existência de:
    - 01 (uma) unidade consumidora na faixa T8, isto é, com disjuntor de 200A;
    - 02 (duas) unidades consumidoras na faixa T4, isto é, com disjuntor de 100A;

13. Não é permitido o agrupamento de duas ou mais unidades consumidoras na faixa T5,T6 ou T7;

(*) Item fornecido pela concessionária;
(**) Item fornecido pelas duas partes, sendo que a tabela mostra a quantidade fornecida pelo cliente;

V : Quantidade variável.

| | | | | |
|---|---|---|---|---|
| AMAZONAS ENERGIA | Escala: Sem Escala | Revisão: 00 | Elaborado: Marco Paulo | LIST DE MATERIAL – EMUC ATÉ 03 UNIDADES CONSUMIDORAS – LIGAÇÃO COM RAMAL DE CONEXÃO MULTIPLEXADO ANCORADO EM PONTALETE DE AÇO INDIVIDUAL E SAÍDA SUBTERRÂNEA COM RAMAL SINGELO, EM MURO OU MURETA DE ALVENARIA |
| | Aprovado: Sérgio Souza | Página: 02 | Desenho: D19 | |

A4