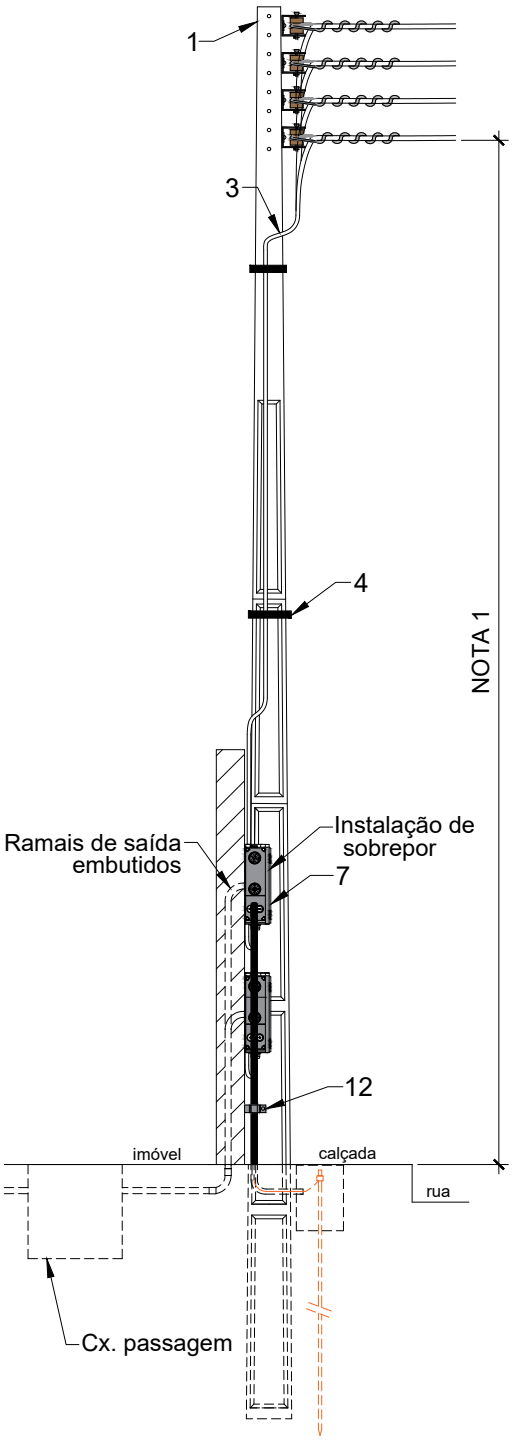

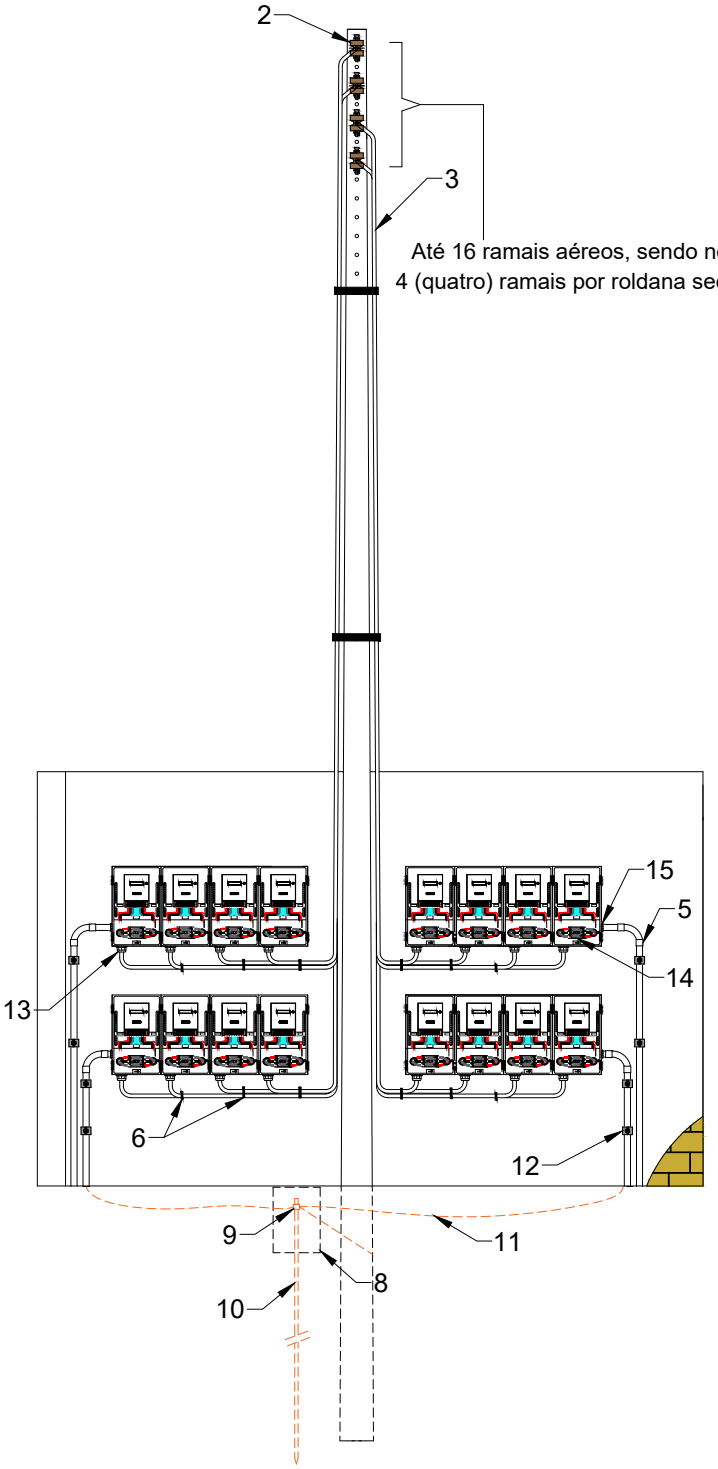

VISTA FRONTAL
S/ ESCALA

AMAZONAS ENERGIA	Escala: Sem Escala	Revisão: 00	Elaborado: Marco Paulo	EMUC ATÉ 16 UNIDADES CONSUMIDORAS – LIGAÇÃO COM RAMAL DE CONEXÃO CONCÊNTRICO ANCORADO EM POSTE DE CONCRETO ARMADO E SAÍDA SUBTERRÂNEA COM RAMAL SINGELO, EM MURO OU MURETA DE ALVENARIA
	Aprovado: Sérgio Souza	Página: 01	Desenho: D24	

A4

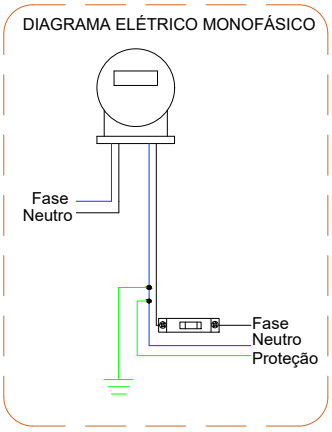

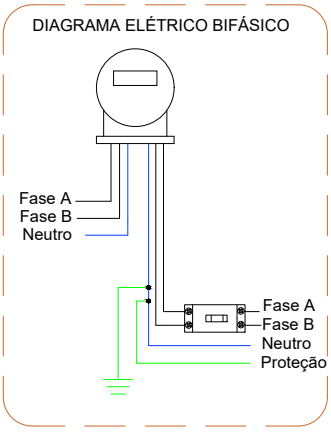

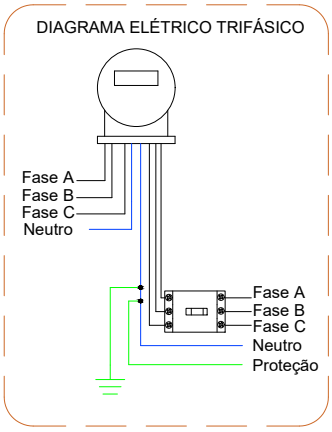

ITEM	DESCRIÇÃO MATERIAL	UNID	QTDE
1	Poste de concreto duplo T de 7-300kgf ou 7,5-300kgf para padrão do mesmo lado da rede Poste de concreto duplo T de 7-600kgf ou 7,5-600kgf para padrão do lado oposto à rede	PÇ	01
2	Armação Secundária - 4 Estribos, com Isolador Roldana	PÇ	01
3	Cabo Concêntrico anti furto – XLPE – 90°C.*	m	V
4	Abraçadeira plástica com tratamento UV – tamanho adequado *	PÇ	V
5	Eletroduto PVC Rígido Roscável de Diâmetro Adequado	PÇ	V
6	Abraçadeira plástica com tratamento UV e bucha de fixação 'LOK' *	PÇ	V
7	Cx. de Medição e Proteção Polimérica Polifásica e Dispositivo p/ Lacre (Com Visor de Vidro Opcional)	PÇ	16
8	Cx. de Inspeção de Aterramento	PÇ	01
9	Conector p/ Aterramento 5/8, Solda Exotérmica ou Conector à Compressão Nas conexões sem Cx. de Inspeção, utilizar somente solda exotérmica ou Conector a Compressão	PÇ	01
10	Haste de Aterramento Copperweld com diâmetro e comprimento mínimo de 5/8" e 2,40m respectivamente	PÇ	01
11	Cabo de Cobre NU, Cabo Coppewweld (40%) ou Cabo de Cobre Isolado	m	V
12	Abraçadeira tipo "D"	PÇ	08
13	Prensa cabo de Nylon	PÇ	16
14	Disjuntor Termomagnético (ver nota 5)	PÇ	16
15	Bucha e Arruela de Acabamento para Eletroduto PVC	PÇ	V

NOTAS:

1. Deve-se respeitar as distâncias mínimas entre o ponto de maior flecha do ramal de conexão e o solo, indicadas na tabela I da norma NDEE03, disponível no site da distribuidora;
2. Cabo de conexão será fornecido pela concessionária;
3. Instalar a caixa de aterramento no solo, ficando a haste abaixo da medição (mesmo alinhamento);
4. Fincar a haste de aterramento no solo dentro da caixa de inspeção de aterramento;
5. O dimensionamento do disjuntor deve ser conforme a norma NDEE03, disponível no site da distribuidora;
6. Por questão de segurança, o poste do padrão de medição deverá ser aterrado, no caso de poste aço;
7. A distribuidora deve prever o balanceamento das fases no ponto de derivação da rede secundária da distribuidora;
8. A caixa de medição atende até a faixa T4 na ligação trifásica, para disjuntor no máximo até 100A;
9. Edificações com o agrupamento de 5 (cinco) até 16 (dezesseis) unidades consumidoras, deverão apresentar projeto elétrico e Anotação de Responsabilidade Técnica (ART ou TRT) de projeto e execução, referente ao padrão de medição, no processo de solicitação de conexão, não necessitando apresentá-los para o processo análise e aprovação da Distribuidora;
10. A potência demandada total da Edificação com Múltiplas Unidades Consumidoras - EMUC, não deve ultrapassar 75kVA. O cálculo da potência demandada da EMUC deverá ser conforme a norma NDEE03 disponível no site da Distribuidora;
11. Não é permitido o agrupamento de mais medições monofásicas, bifásicas ou trifásicas, no caso da existência de:
    - 01 (uma) unidade consumidora na faixa T8, isto é, com disjuntor de 200A;
    - 02 (duas) unidades consumidoras na faixa T4, isto é, com disjuntor de 100A;

12. Não é permitido o agrupamento de duas ou mais unidades consumidoras na faixa T5,T6 ou T7;

(*) Item fornecido pela concessionária;
(**) Item fornecido pelas duas partes, sendo que a tabela mostra a quantidade fornecida pelo cliente;

V : Quantidade variável.

AMAZONAS ENERGIA	Escala: Sem Escala	Revisão: 00	Elaborado: Marco Paulo	LISTA DE MATERIAL – EMUC ATÉ 16 UNIDADES CONSUMIDORAS – LIGAÇÃO COM RAMAL DE CONEXÃO CONCÊNTRICO ANCORADO EM POSTE DE CONCRETO ARMADO E SAÍDA SUBTERRÂNEA COM RAMAL SINGELO, EM MURO OU MURETA DE ALVENARIA
	Aprovado: Sérgio Souza	Página: 02	Desenho: D24	

A4